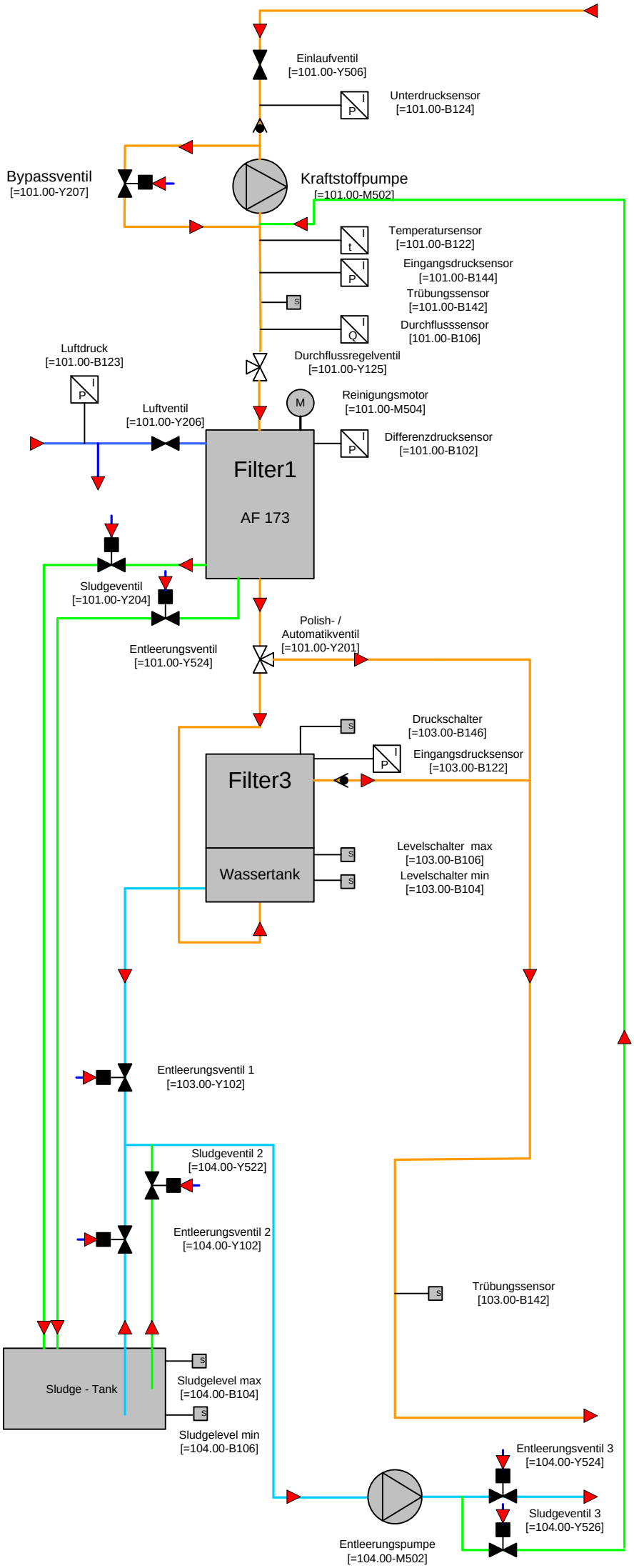ISIMARE
037 0009